VITO

PRO POWER

VIBCBB12020

PT BERBEQUIM BRUSHLESS
ES TALADRO ATORNILLADOR BRUSHLESS
EN BRUSHLESS COMBI DRILL
FR PERCEUSE-VISSEUSE BRUSHLESS
DE AKKU-BOHRMASCHINE, BÜRSTENLOS

MANUAL DE INSTRUÇÕES

-VERSÃO ORIGINAL

MANUAL DE INSTRUCCIONES
INSTRUCTION MANUAL
MODE D'EMPLOI
GEBRAUCHSANWEISUNG

ÍNDICE

PT

DESCRIÇÃO DA FERRAMENTA ELÉTRICA E CONTEÚDO DA EMBALAGEM 4

INSTRUÇÕES GERAIS DE SEGURANÇA E UTILIZAÇÃO 6

- Geral 6
- Segurança elétrica 6
- Antes de começar a trabalhar 6
- Durante o trabalho 7
- Manutenção e limpeza 8
- Assistência Técnica 8
- INSTRUÇÕES DE MONTAGEM 8
  - Montagem da bateria 8
  - Colocação da bateria a carregar 8
  - Montagem e troca da broca e acessórios 8
- INSTRUÇÕES DE FUNCIONAMENTO 9
  - Arranque e paragem do berbequim 9
  - Seleção do sentido de rotação e bloqueio do interruptor “ON/OFF” 9
  - Regulação do binário 9
  - Regulação da velocidade de rotação 10
  - Seleção do modo de funcionamento 10
- INSTRUÇÕES DE MANUTENÇÃO E LIMPEZA 10
  - Limpeza e armazenamento 10

PROTEÇÃO DO MEIO AMBIENTE 10

APOIO AO CLIENTE 10

CERTIFICADO DE GARANTIA 10

PERGUNTAS FREQUENTES / RESOLUÇÃO DE PROBLEMAS 11

ES

DESCRIPCIÓN DE LA HERRAMIENTA ELÉCTRICA Y CONTENIDO DEL EMBALAJE 12

INSTRUCCIONES GENERALES DE SEGURIDAD Y USO 14

- General 14
- Seguridad eléctrica 14
- Antes de empezar a trabajar 14
- Durante el trabajo 15
- Mantenimiento y limpieza 16
- Asistencia Técnica 16
- INSTRUCCIONES DE MONTAJE 16
  - Montaje de la batería 16
  - Para cargar la batería 16
  - Montaje/cambio de brocas y puntas 16
- INSTRUCCIONES DE FUNCIONAMIENTO 17
  - Arranque y parada del taladro atornillador 17
  - Selección del sentido de rotación y bloqueo del interruptor encendido/apagado 17
  - Regulación del par 17
  - Regulación de la velocidad de giro 18
  - Selección del modo de funcionamiento 18
- INSTRUCCIONES DE MANTENIMIENTO Y LIMPIEZA 18
  - Limpieza y almacenamiento 18

PROTECCIÓN DEL MEDIO AMBIENTE 18

ATENCIÓN AL CLIENTE 18

CERTIFICADO DE GARANTÍA 18

PREGUNTAS FRECUENTES / RESOLUCIÓN DE PROBLEMAS 19

EN

POWER TOOL DESCRIPTION AND PACKAGING CONTENT .. 20

GENERAL SAFETY AND USE INSTRUCTIONS 22

- General 22
- Electrical safety 22
- Before you start working 22
- While working 23
- Maintenance and cleaning 24
- Technical Assistance 24
- ASSEMBLY INSTRUCTIONS 24
  - Assembling the battery 24
  - Charging the battery 24
  - Assembling/changing the drill and screwdriving bits 24
- OPERATING INSTRUCTIONS 25

Starting and stopping the combi drill 25
Selecting the direction of rotation and locking the ON/OFF switch 25
Torque regulation 25
Adjusting the rotational speed 26
Selecting the operating mode 26
MAINTENANCE AND CLEANING INSTRUCTIONS 26
Cleaning and storage 26
ENVIRONMENTAL POLICY 26
CUSTOMER SERVICE 26
WARRANTY CERTIFICATE 26
FREQUENTLY ASKED QUESTIONS/TROUBLESHOOTING 27

FR

DESCRIPTION DE L'OUTIL ÉLECTRIQUE ET CONTENU DE L'EMBALLAGE 28
INSTRUCTIONS GÉNÉRALES DE SÉCURITÉ ET D'UTILISATION 30
Général 30
Sécurité électrique 30
Avant de commencer à travailler 30
Au cours du travail 31
Entretien et nettoyage 32
Assistance Technique 32
INSTRUCTIONS DE MONTAGE 32
Montage de la batterie 32
Chargement de la batterie 32
Montage/remplacement des forets et des embouts 32
INSTRUCTIONS DE FONCTIONNEMENT 33
Démarrage et arrêt de la perceuse-visseuse 33
Sélection du sens de rotation et verrouillage de l'interrupteur marche/arrêt 33
Réglage du couple 33
Réglage de la vitesse de rotation 34
Sélection du mode de fonctionnement 34
INSTRUCTIONS D'ENTRETIEN ET NETTOYAGE 34
Nettoyage et stockage 34
PROTECTION DE L'ENVIRONNEMENT 34
SERVICE CLIENT 34
CERTIFICAT DE GARANTIE 34
FOIRE AUX QUESTIONS/DÉPANNAGE 35
DECLARAÇÃO DE CONFORMIDADE/ DECLARACIÓN DE CONFORMIDAD/ DECLARATION OF CONFORMITY/ DÉCLARATION DE CONFORMITÉ/ KONFORMITÄTSERKLÄRUNG 36

DESCRIÇÃO DA FERRAMENTA ELÉTRICA E CONTEÚDO DA EMBALAGEM

BERBEQUIM BRUSHLESS 120NM 20V – VIBCBB12020

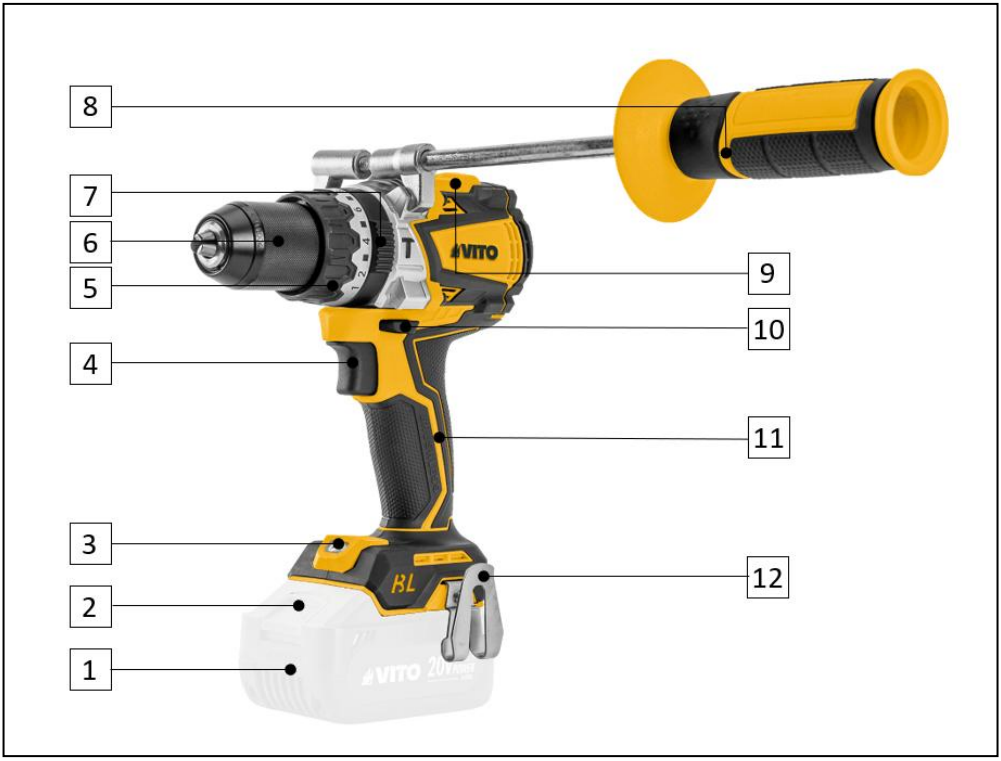

Lista de Componentes	
1	Bateria*
2	Botão de bloqueio/desbloqueio da bateria
3	Led de iluminação
4	Interruptor “ON/OFF”
5	Seletor de modo do binário
6	Bucha de aperto rápido
7	Seletor de modo de funcionamento
8	Pega auxiliar
9	Seletor de velocidade
10	Seletor do sentido de rotação
11	Pega
12	Clip para cinto

*Bateria não incluída.

Especificações Técnicas	
Tensão nominal [V]:	20 DC
Tipo de motor:	Brushless
Velocidades:	2
Velocidade de rotação em vazio – 1ª velocidade [rpm]: 2ª velocidade [rpm]:	 0 – 500 0 – 2000
Frequência de impacto – 1ª velocidade [ipm]: 2ª velocidade [ipm]:	 0 – 8000 0 – 32000
Binário máximo [Nm]:	120
Posições de ajuste do binário:	21 + 1 +1
Capacidade de fixação da bucha de aperto rápido [mm]:	1.5 - 13
Capacidade máxima de perfuração: Perfuração em aço [mm]: Perfuração em betão [mm]: Perfuração em madeira [mm]:	 13 16 70
Nível de vibração ($a_{h,ID}$) [m/s^2]: (Perfuração com impacto em betão – pega principal)	2.66
Nível de vibração ($a_{h,ID}$) [m/s^2]: (Perfuração com impacto em betão – pega auxiliar)	3.84
Nível de potência sonora (L_{WA}) [dB]:	96
Nível de pressão sonora (L_{PA}) [dB]:	88
Peso do produto [Kg]:	1.7
Dimensões do produto [mm]:	188 x 210 x 68

Conteúdo da Embalagem	
1	Berbequim Brushless VIBCBB12020
1	Clip para cinto
1	Pega auxiliar
1	Manual de Instruções

Simbologia

Alerta de segurança ou chamada de atenção.

Para reduzir o risco de lesões, o utilizador deve ler o manual de instruções.

Proibição de fazer lume e de fumar.

Perigo de choques elétricos.

Duplo Isolamento.

Respeite a distância de segurança.

Embalagem de material reciclado.

Recolha separada de baterias e/ou ferramentas elétricas.

INSTRUÇÕES GERAIS DE SEGURANÇA E UTILIZAÇÃO

Ao utilizar ferramentas elétricas deve considerar determinadas medidas básicas de segurança, de modo a evitar o risco de incêndio, choques elétricos e acidentes pessoais.

Leia sempre as instruções de segurança, funcionamento e manutenção antes de começar a utilizar a sua ferramenta elétrica. Guarde o manual de instruções para futuras consultas.

Geral

Estas medidas preventivas são imprescindíveis para a sua segurança, utilize a ferramenta elétrica sempre com cuidado, de forma responsável e tendo em consideração que o utilizador é responsável por eventuais acidentes causados a terceiros ou aos seus bens.

A ferramenta elétrica só pode ser utilizada por pessoas que tenham lido o manual de instruções e estejam familiarizadas com o manuseamento. Antes da primeira utilização, o utilizador deve ser instruído pelo vendedor ou por outra pessoa competente sobre a utilização da ferramenta elétrica, deve obter instruções adequadas e práticas.

O manual de instruções é parte integrante da ferramenta elétrica e tem de ser sempre fornecido.

Familiarize-se com os dispositivos de comando e com a utilização da ferramenta elétrica. O utilizador tem de saber, nomeadamente, como parar rapidamente a ferramenta elétrica.

Mantenha-se atento e use o bom senso enquanto trabalha com uma ferramenta elétrica. Um momento de desatenção pode resultar em ferimentos graves.

Utilize a ferramenta elétrica só se estiver em boas condições físicas e psíquicas. Não utilize a ferramenta elétrica se estiver cansado ou sob o efeito de álcool, drogas ou medicamentos. Se sofrer de algum problema de saúde, informe-se junto do seu médico sobre a possibilidade de trabalhar com a ferramenta elétrica.

Nunca permita a utilização da ferramenta elétrica por crianças, pessoas com capacidades físicas, sensoriais ou mentais limitadas, pessoas com falta de experiência e conhecimento da ferramenta ou outras pessoas que não estejam familiarizadas com as instruções de utilização.

A ferramenta elétrica apenas pode ser utilizada conforme descrito neste manual de instruções. Não é permitida qualquer outra utilização, que possa ser perigosa e provoque ferimentos no utilizador ou danos na ferramenta elétrica.

Não sobrecarregue a ferramenta elétrica e utilize a ferramenta adequada para cada tipo de trabalho. A utilização da ferramenta elétrica para fins diferentes do previsto e o uso inadequado de acessórios, podem resultar em situações perigosas.

Por motivos de segurança, é proibida qualquer alteração à ferramenta elétrica além da montagem de acessórios autorizados pelo fabricante. Qualquer alteração efetuada anula o direito à garantia.

Poderá obter informações sobre os acessórios autorizados junto do seu distribuidor oficial VITO.

Segurança elétrica

A ferramenta elétrica possui duplo isolamento, o que significa que todas as peças metálicas externas estão isoladas dos componentes elétricos. Assim, em conformidade com a norma, não é necessária qualquer ligação à terra.

Não exponha a ferramenta elétrica à chuva, nem a utilize em ambientes molhados ou húmidos. A entrada de água numa ferramenta elétrica aumenta o risco de dano na ferramenta e choque elétrico ao utilizador.

Não utilize ferramentas elétricas em ambientes explosivos, nomeadamente na presença de líquidos, gases ou poeiras inflamáveis. As ferramentas elétricas criam faíscas que poderão inflamar os líquidos, gases ou poeiras.

Antes de começar a trabalhar

Certifique-se de que a ferramenta elétrica apenas é utilizada por pessoas familiarizadas com o manual de utilização.

Para garantir que trabalha com a ferramenta elétrica em segurança, antes da colocação em funcionamento deve ter alguns cuidados e procedimentos em consideração:

- Inspecione a ferramenta antes de cada utilização. Verifique se os acessórios acoplados estão montados corretamente e em bom estado. Caso existam danos ou desgastes excessivos, substitua os acessórios;
- Verifique se todos os parafusos de fixação estão convenientemente apertados. É importante uma revisão regular de modo a garantir as questões de segurança e o rendimento da ferramenta elétrica;
- Após a montagem dos acessórios e antes de utilizar a ferramenta numa peça, faça um ensaio à velocidade máxima sem carga durante algum tempo. Verifique se existem desalinhamentos nas peças móveis ou qualquer outra condição que possa afetar a operação da ferramenta. Verifique se todas as peças móveis rodam suavemente e sem ruídos anormais;

- Verificar se os dispositivos de segurança estão em perfeitas condições e se funcionam corretamente. Nunca utilize a ferramenta elétrica se os dispositivos de segurança estiverem em falta, inibidos, danificados ou gastos;

- Caso o botão esteja danificado ou não permita controlar o funcionamento da ferramenta, deve ser reparado ou substituído de modo a evitar o arranque involuntário da ferramenta.

Realize todos os ajustes e trabalhos necessários à correta montagem da ferramenta elétrica, caso tenha dúvidas ou dificuldades dirija-se ao seu distribuidor oficial.

Durante o trabalho

Mantenha terceiros afastados da zona de operação da ferramenta elétrica. Nunca trabalhe enquanto estiverem animais ou pessoas, em particular crianças, na zona de risco.

Mantenha a área de trabalho limpa, organizada e bem iluminada (luminosidade de 250 a 300 lux), desta forma diminui o risco de acidentes.

Utilize sempre vestuário e equipamento de proteção pessoal. O uso de viseira ou óculos de proteção, máscara anti poeira, proteção auricular, calçado de segurança antiderrapante, roupa de manga comprida, luvas e capacete nas condições apropriadas, reduz o risco de lesões.

A roupa usada durante a utilização da máquina deve ser adequada, justa e fechada, por exemplo, um fato combinado. Não use roupa larga nem bijuteria. Mantenha o cabelo, a roupa e as luvas afastados das peças móveis.

Os dispositivos de comando e de segurança instalados na ferramenta elétrica não podem ser retirados nem inibidos.

Para evitar acidentes deve ter também em consideração as seguintes precauções e procedimentos:

- A velocidade nominal dos acessórios rotativos tem de ser, no mínimo, igual à velocidade máxima indicada nas especificações técnicas do berbequim;

- Durante a utilização da ferramenta, coloque-se numa posição estável e mantenha sempre o equilíbrio. Segure a ferramenta firmemente com as duas mãos para garantir o funcionamento continuo e suportar situações inesperadas, como o contragolpe;

- O contragolpe é uma reação súbita que acontece quando a ferramenta é ligada e quando o acessório rotativo fica preso ou é apertado. O contragolpe do acessório rotativo, faz com que a ferramenta seja forçada no sentido oposto à rotação do acessório rotativo;

- O contragolpe acontece devido ao uso incorreto do berbequim ou procedimentos de trabalho não adequados aos trabalhos realizados. A perda do controlo do berbequim pode causar ferimentos graves. Para evitar o contragolpe, deve ter em conta as seguintes precauções:

  - Coloque e mantenha o acessório rotativo na posição correta e bem apertado;

  - Não posicione o seu corpo na área, para onde a ferramenta será projetada, em caso de contragolpe;

- Nunca coloque as mãos perto do acessório rotativo, o acessório pode reverter sobre a sua mão. Mantenha as mãos afastadas dos acessórios rotativos;

- Quando o acessório rotativo bloquear, desligue imediatamente a ferramenta;

- Para evitar o deslocamento ou projeção da peça/objeto que vai trabalhar, utilize dispositivos de fixação ou um torno de bancada para garantir que efetua o trabalho em segurança. Coloque e mantenha a peça/objeto a trabalhar na posição correta e bem fixa;

- Nunca pouse a ferramenta antes do acessório rotativo estar totalmente parado. O acessório rotativo pode entrar em contato com a superfície de apoio, fazendo-o perder o controlo sobre a ferramenta;

- Certifique que as grelhas de ventilação não se encontram obstruídas durante o funcionamento. Não insira quaisquer objetos nas grelhas de ventilação;

- As brocas e o berbequim podem ficar demasiado quentes durante a operação. Evite tocar-lhes, podem provocar queimaduras;

- Certifique-se que não danifica circuitos elétricos, tubagens de gás e água, quando estiver a trabalhar com a ferramenta. Qualquer dano nestas instalações pode provocar incêndios, explosões, choques elétricos ou prejuízos materiais;

- Evite utilizar a máquina em superfícies revestidas com tintas que contenham chumbo ou outros materiais prejudiciais à saúde. O contato ou a inalação da poeira podem causar alergia reações e/ou doenças respiratórias. Utilize máscara e trabalhe com um dispositivo de extração de poeira, caso a ferramenta o permita;
- Materiais que contenham amianto não podem ser trabalhados. O amianto é cancerígeno.

Manutenção e limpeza

Antes do início dos trabalhos de limpeza, ajuste, troca de acessórios, reparação ou manutenção, deve retirar a bateria do berbequim.

Substitua imediatamente as peças gastas ou danificadas de modo a que a ferramenta elétrica esteja sempre operacional e em condições de funcionamento seguro.

Limpeza:

A ferramenta elétrica deve de ser cuidadosamente limpa na sua totalidade após ser utilizada.

Não utilize produtos de limpeza agressivos. Estes produtos podem danificar plásticos e metais, prejudicando o funcionamento seguro da sua ferramenta elétrica.

Trabalhos de manutenção:

Apenas podem ser realizados trabalhos de manutenção descritos neste manual de instruções, todos os restantes trabalhos deverão ser executados por um distribuidor oficial.

Mantenha todos os parafusos bem apertados, para que a ferramenta elétrica esteja em condições de funcionar com segurança.

Se retirar componentes ou dispositivos de segurança para efetuar trabalhos de manutenção, estes deverão ser imediatamente recolocados de forma correta.

Utilize apenas ferramentas ou acessórios acopláveis autorizados pela VITO para esta ferramenta elétrica ou peças tecnicamente idênticas. Caso contrário, poderão ocorrer ferimentos ou danos na ferramenta elétrica. Em caso de dúvidas ou se lhe faltarem os conhecimentos e meios necessários, deverá dirigir-se a um distribuidor oficial.

Assistência Técnica

A ferramenta elétrica deve ser reparada apenas pelo serviço de assistência técnica da marca, ou por pessoal qualificado, apenas com peças de substituição originais.

INSTRUÇÕES DE MONTAGEM

Montagem da bateria

1. Introduza a bateria (1) no encaixe do berbequim e pressione a bateria até ouvir o “click” do botão de bloqueio/desbloqueio (2). Nesta altura a bateria está completamente fixa;
2. Para retirar, pressione o botão de bloqueio/desbloqueio e puxe a bateria.

⚠ Utilize baterias de lítio 20V da VITO.

Colocação da bateria a carregar

1. Coloque a bateria (1) no carregador como se colocasse na máquina;
2. Ligue a ficha do carregador na tomada e deixe carregar.

Por vezes no fim do carregamento, tanto a bateria como o carregador podem estar quentes, o que não quer dizer que tenham mal funcionamento.

Deixe a bateria arrefecer antes de colocar na máquina.

Montagem e troca da broca e acessórios

O berbequim pode ser utilizado para realizar furações e operações de aperto/desaperto. Para isso, são utilizadas brocas e acessórios de aperto.

Nunca efetue a montagem ou troca das brocas e acessórios com o berbequim em funcionamento. Desligue sempre o berbequim antes de efetuar estas operações.

1. Coloque o seletor do sentido de rotação (10) na posição intermédia para bloquear o interruptor “ON/OFF” (4);
2. Segure o berbequim pela pega com uma mão e desaperte a bucha de aperto rápido (6) no sentido horário até a abertura permitir a inserção da broca ou acessório;
3. Introduza a broca ou o acessório de bits na bucha de aperto rápido;
4. Segure o berbequim pela pega com uma mão e aperte a bucha de aperto rápido no sentido anti-horário até a broca ou acessório estar devidamente fixo.

Quando utiliza bits de aparafusamento utilize sempre um acessório de bits magnético.

INSTRUÇÕES DE FUNCIONAMENTO

O berbequim pode ser utilizado para realizar furações e operações de aperto/desaperto. Para isso, são utilizadas brocas e acessórios de aperto.

Quando trabalha com o berbequim, deve ter em consideração alguns cuidados e procedimentos de utilização:

- Quando trabalha peças soltas ou de pequena dimensão, utilize dispositivos de fixação para fixar as peças de forma estável e segura;
- Não aplique demasiada pressão no berbequim contra a peça/objeto a trabalhar. Caso a velocidade diminua abruptamente, reduza a pressão realizada no berbequim imediatamente;
- Quando a ferramenta de aplicação bloquear, desligue imediatamente a ferramenta. Evite os elevados binários de reação que originam o retrocesso;
- Nunca pouse o berbequim antes do acessório rotativo ficar completamente imobilizado;
- Desligue imediatamente o berbequim, caso se verifique algum dos seguintes problemas:

  - Fuga de lubrificante pelos orifícios de ventilação;
  - Danos na carcaça do berbequim;
  - Danos no interruptor "ON/OFF";
  - Aparecimento de fumos ou cheiro característico a queimado.

Arranque e paragem do berbequim

1. Pressione o interruptor "ON/OFF" (4) e encoste a broca ou bit, na superfície ou parafuso que vai furar ou aparafusar/desaparafusar, respetivamente;
2. Para aumentar e diminuir a velocidade de rotação, pressione ou alivie o interruptor "ON/OFF", respetivamente. A velocidade máxima é atingida com o interruptor completamente pressionado;
3. Para desligar o berbequim, liberte o interruptor "ON/OFF".

Durante o funcionamento do berbequim, o led de iluminação acende.

Seleção do sentido de rotação e bloqueio do interruptor "ON/OFF"

Não altere o sentido de rotação, enquanto o berbequim estiver em funcionamento, pode causar sérios danos no berbequim. Verifique sempre o sentido de rotação antes de iniciar a utilização do berbequim.

1. Utilize botão seletor (10), para selecionar o sentido de rotação do veio:
   - Com o botão seletor colocado à esquerda, o veio roda no sentido horário;
   - Com o botão seletor colocado à direita, o veio roda no sentido anti-horário;
   - Com o botão seletor colocado na posição intermédia, o interruptor "ON/OFF" fica bloqueado.

Regulação do binário

A regulação do binário deve ser efetuada de acordo com o tipo de trabalho a efetuar e à dimensão dos parafusos utilizados.

1. Para selecionar o valor de binário pretendido rode o seletor do binário (5) de acordo com a escala.

Para superfícies menos duras e parafusos de menor dimensão utilize posições de binário mais baixas. Para superfícies mais duras e parafusos de maiores dimensões utilize posições de binário mais altas.

Regulação da velocidade de rotação

A velocidade de rotação aumenta à medida que aperta o botão “ON/OFF”.

Não utilize o berbequim a baixa rotação durante um longo período de tempo.

Seleção do modo de funcionamento

O berbequim pode funcionar de três modos diferentes, perfuração, perfuração com impacto e aparafusamento.

- O modo perfuração ( ) é adequado para trabalhos de furação em metal e madeira, plástico, PVC, entre outros;
- O modo perfuração com impacto ( ) deve ser utilizado quando são efetuados trabalhos de perfuração em betão, pedra e alvenaria;
- O modo aparafusamento ( ) permite efetuar trabalhos de aperto/desaperto de parafusos.

1. Para efetuar a seleção, rode o seletor do modo de funcionamento (7) de acordo com o tipo trabalho a realizar.

INSTRUÇÕES DE MANUTENÇÃO E LIMPEZA

Antes de efetuar qualquer trabalho de verificação, manutenção ou limpeza, retire a bateria do berbequim.

O berbequim foi concebido para funcionar durante um longo período de tempo com uma manutenção mínima. Para o funcionamento continuo e sem problemas, deve efetuar uma manutenção apropriada e uma limpeza regular.

Limpeza e armazenamento

Limpeza

Após cada utilização limpe todos os componentes do berbequim. Limpe a ferramenta com um pano limpo e húmido ou sopre com ar comprimido a baixa pressão.

O manuseamento cuidado protege a ferramenta elétrica e aumenta a vida útil.

A ferramenta e as respetivas aberturas de ventilação devem ser mantidas limpas. Limpe regularmente as aberturas de ventilação ou sempre que fiquem obstruídas.

Armazenamento

Sempre que não estiver em uso, guarde o berbequim num local seco, limpo, livre de vapores corrosivos e fora do alcance das crianças.

PROTEÇÃO DO MEIO AMBIENTE

A embalagem é composta por materiais recicláveis, que pode eliminar através dos pontos de reciclagem locais.

Nunca coloque aparelhos elétricos no lixo doméstico!

Segundo a diretiva europeia 2012/19/CE relativa aos resíduos de equipamentos elétricos e eletrónicos e a respetiva transposição para o direito interno, as ferramentas elétricas usadas têm de ser recolhidas separadamente e entregues nos locais de recolha previstos para o efeito.

Pode obter informações relativas à eliminação do aparelho usado através dos responsáveis legais pela reciclagem no seu município.

APOIO AO CLIENTE

WhatsApp: +351 967 817 569

E-mail: support@vito-tools.com

CERTIFICADO DE GARANTIA

A garantia deste produto está de acordo com a lei em vigor a partir da data de compra. Deverá, pois, guardar a prova de compra durante esse período de tempo. A garantia engloba qualquer defeito de fabrico, de material ou de funcionamento, assim como os sobressalentes e trabalhos necessários para a sua recuperação.
Excluem-se da garantia a má utilização do produto, eventuais reparações efetuadas por pessoas não autorizadas (fora da assistência da marca VITO), assim como qualquer estrago causado pela utilização da mesma.

PERGUNTAS FREQUENTES / RESOLUÇÃO DE PROBLEMAS

Pergunta/Problema - Causa	Solução
O motor não liga: • Sem bateria; • Contatos do interruptor não estão em bom estado ou o interruptor não funciona; • Enrolamentos do induzido ou do indutor danificados; • Enrolamentos do induzido em curto-circuito;	• Carregar ou substituir; • Reparar ou substituir o interruptor; • Contatar assistência técnica; • Contatar assistência técnica;
Motor emite um som anormal, liga de forma intermitente ou roda devagar: • Contatos do interruptor danificados; • Obstrução mecânica; • A máquina está sob pressão excessiva, motor em sobrecarga;	• Reparar ou substituir o interruptor; • Inspecionar as partes mecânicas; • Reduzir a pressão exercida;
Corpo aquece demasiado: • Máquina em sobrecarga; • Existe má montagem da carcaça ou de peças no interior do berbequim; • Tensão de alimentação demasiado baixa;	• Reduzir a pressão de trabalho; • Verificar se existe algum bloqueio ou peça a tocar no induzido; • Verificar a tensão de alimentação e ajustar de acordo com as especificações técnicas;

DESCRIPCIÓN DE LA HERRAMIENTA ELÉCTRICA Y CONTENIDO DEL EMBALAJE

TALADRO ATORNILLADOR BRUSHLESS 120NM 20V – VIBCBB12020

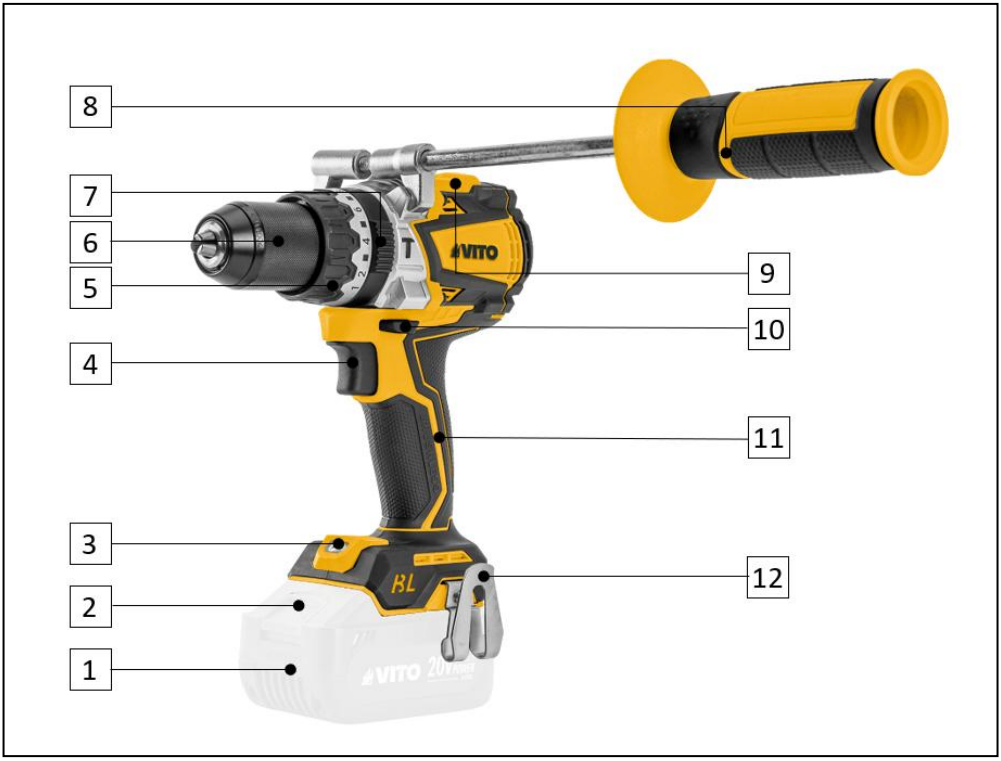

Lista de Componentes	
1	Batería*
2	Botón de bloqueo/desbloqueo de la batería
3	LED de iluminación
4	Interruptor encendido/apagado
5	Selector de modo de par
6	Mandril de apriete rápido
7	Selector de modo de funcionamiento
8	Empuñadura auxiliar
9	Selector de velocidad
10	Selector de sentido de rotación
11	Empuñadura
12	Clip para cinturón

*Batería no incluida.

Datos Técnicos	
Tensión nominal [V]:	20 DC
Tipo de motor:	Brushless
Velocidades:	2
Velocidad de rotación en vacío – 1ª velocidad [rpm]: 2ª velocidad [rpm]:	 0 – 500 0 – 2000
Frecuencia de impacto – 1ª velocidad [ipm]: 2ª velocidad [ipm]:	 0 – 8000 0 – 32000
Par máximo [Nm]:	120
Posiciones de ajuste del par:	21 + 1 +1
Capacidad de fijación del mandril de apriete rápido [mm]:	1,5 – 13
Capacidad máxima de perforación: Perforación en acero [mm]: Perforación en hormigón [mm]: Perforación en madera [mm]:	 13 16 70
Nivel de vibración ($a_{h,ID}$) [m/s^2]: (Perforación con impacto en hormigón – empuñadura principal)	2,66
Nivel de vibración ($a_{h,ID}$) [m/s^2]: (Perforación con impacto en hormigón – empuñadura auxiliar)	3,84
Nivel de potencia acústica (L_{WA}) [dB]:	96
Nivel de presión acústica (L_{PA}) [dB]:	88
Peso del producto [Kg]:	1,7
Dimensiones del producto [mm]:	188 x 210 x 68

Contenido del Embalaje	
1	Taladro atornillador brushless VIBCBB12020
1	Clip para cinturón
1	Empuñadura auxiliar
1	Manual de Instrucciones

Simbología

Alerta de seguridad o llamada de atención.

Para reducir el riesgo de lesiones, el usuario debe leer el manual de instrucciones.

Prohibido fumar y hacer fuego.

Peligro de descargas eléctricas.

Doble aislamiento.

Respete la distancia de seguridad.

Embalaje de material reciclado.

Recogida separada de baterías y/o herramientas eléctricas.

INSTRUCCIONES GENERALES DE SEGURIDAD Y USO

Al utilizar herramientas eléctricas debe considerar ciertas medidas básicas de seguridad, para evitar el riesgo de incendio, descargas eléctricas y accidentes personales.

Lea siempre las instrucciones de seguridad, funcionamiento y mantenimiento antes de empezar a utilizar su herramienta eléctrica. Guarde el manual de instrucciones para futuras consultas.

General

Estas medidas preventivas son esenciales para su seguridad. Utilice siempre la herramienta eléctrica con cuidado, responsabilidad y teniendo en cuenta que el usuario es responsable de los accidentes causados a terceros o a sus bienes.

La herramienta eléctrica sólo debe ser utilizada por personas que hayan leído el manual de instrucciones y estén familiarizadas con su manejo. Antes de la primera utilización, el usuario debe ser instruido por el vendedor u otra persona competente sobre el uso de la herramienta eléctrica, y debe obtener instrucciones prácticas y adecuadas.

El manual de instrucciones es parte integrante de la herramienta eléctrica y tiene que ser siempre suministrado.

Familiarícese con los dispositivos de control y con el modo de utilización de la herramienta eléctrica. El usuario debe saber, en particular, cómo parar rápidamente la herramienta eléctrica.

Manténgase alerta y utilice el sentido común cuando trabaje con una herramienta eléctrica. Uno momento de desatención puede resultar en graves lesiones.

Utilice la herramienta eléctrica sólo si se encuentra en buenas condiciones físicas y mentales. No utilice la herramienta eléctrica si está cansado o bajo el efecto de alcohol, drogas o medicamentos. Si sufre algún problema de salud, consulte a su médico sobre la posibilidad de trabajar con la herramienta eléctrica.

Nunca permita que la herramienta eléctrica sea utilizada por niños, personas con capacidades físicas, sensoriales o mentales limitadas, personas con falta de experiencia y conocimiento de la herramienta u otras personas que no estén familiarizadas con las instrucciones de uso.

La herramienta eléctrica solamente debe ser utilizada como detallado en esto manual de instrucciones. No son permitidas otras utilizaciones que puedan ser peligrosas y que provoquen lesiones al utilizador o daños a la herramienta eléctrica.

No sobrecargue o utilice incorrectamente la herramienta eléctrica. El uso de la herramienta eléctrica para fines distintos a los previstos, así como el uso inadecuado de los accesorios, puede dar lugar a situaciones de peligro.

Por motivos de seguridad, se prohíbe cualquier cambio en la herramienta eléctrica además del montaje de accesorios autorizados por el fabricante. Cualquier cambio efectuado anula el derecho a la garantía.

Puede obtener información sobre los accesorios autorizados en su distribuidor oficial VITO.

Seguridad eléctrica

La herramienta eléctrica tiene doble aislamiento, lo que significa que todas las piezas metálicas exteriores están aisladas de los componentes eléctricos. Así, en conformidad con la norma, no es necesario toma de tierra.

No exponga la herramienta eléctrica a la lluvia ni la utilice en ambientes húmedos o mojados. La entrada de agua en una herramienta eléctrica aumenta el riesgo de daño en la herramienta y de descarga eléctrica al usuario.

No utilice herramientas eléctricas en ambientes explosivos, especialmente en presencia de líquidos, gases o polvo inflamables. Las herramientas eléctricas crean chispas que pueden inflamar los líquidos, gases o polvo.

Antes de empezar a trabajar

Asegúrese de que la herramienta eléctrica sólo sea utilizada por personas familiarizadas con el manual de instrucciones.

Para trabajar de forma segura con la herramienta eléctrica, debe tener en cuenta ciertas precauciones y procedimientos antes de ponerla en marcha:

- Inspeccione la herramienta eléctrica antes de cada uso. Asegúrese de que los accesorios instalados están correctamente colocados y en buen estado. Si están dañados o excesivamente desgastados, cambie los accesorios;
- Asegúrese de que todos los tornillos de fijación estén bien apretados. Una revisión periódica es importante para garantizar la seguridad y el rendimiento de la herramienta eléctrica;
- Después de montar los accesorios y antes de utilizar la herramienta en una pieza de trabajo, pruébela a velocidad máxima sin carga durante algún tiempo. Compruebe si hay desalineación de las partes móviles o cualquier otra condición que pueda afectar al funcionamiento de la herramienta eléctrica. Asegúrese de que todas las partes móviles giran suavemente, sin ruidos anormales;

- Asegúrese de que los dispositivos de seguridad están en perfecto estado y funcionan correctamente. No utilice nunca la herramienta eléctrica si los dispositivos de seguridad faltan, están inhibidos, dañados o desgastados;
- Si el interruptor encendido/apagado está dañado o no permite controlar el funcionamiento de la herramienta, debe ser reparado o sustituido para evitar la puesta en marcha involuntaria.

Realice todos los ajustes y trabajos necesarios para el correcto montaje de la herramienta eléctrica, si tiene dudas o dificultades diríjase a su distribuidor oficial.

Durante el trabajo

Mantenga a terceros alejados de la zona de operación de la herramienta eléctrica. Nunca trabaje mientras estén animales o personas, en particular niños, en la zona de riesgo.

Mantenga el área de trabajo limpia, organizada y bien iluminada (luminosidad de 250 a 300 lux), de esta forma disminuye el riesgo de accidentes.

Utilice siempre ropa y equipos de protección individual. El uso de una visera o gafas de protección, mascarilla antipolvo, protectores auriculares, calzado de seguridad antideslizante, ropa con manga larga, guantes y casco, en las condiciones apropiadas, reduce el riesgo de lesiones.

La ropa usada durante la utilización de la herramienta debe ser adecuada, justa y cerrada, por ejemplo, un mono de trabajo. No utilice ropa holgada ni bisutería. Mantenga el pelo, la ropa y los guantes alejados de las piezas móviles.

Los dispositivos de control y seguridad instalados en la herramienta eléctrica no deben retirarse ni inhibirse.

Para evitar accidentes también debe tener en cuenta las siguientes precauciones y procedimientos:

- La velocidad nominal de los accesorios giratorios debe ser al menos igual a la velocidad máxima indicada en los datos técnicos del taladro atornillador;
- Mientras use la herramienta eléctrica, manténgase en una posición estable y mantenga siempre el equilibrio. Sujete la herramienta eléctrica con firmeza para garantizar un funcionamiento continuo y soportar situaciones inesperadas, como el contragolpe;
- El contragolpe es una reacción repentina que se produce cuando se enciende la herramienta y el accesorio giratorio se atasca o se aprieta. El contragolpe del accesorio giratorio hace que la herramienta sea empujada en sentido contrario al de la rotación del accesorio giratorio;
- El contragolpe se produce debido a un uso incorrecto del taladro atornillador o a procedimientos de trabajo que no son adecuados para los trabajos que se realizan. La pérdida de control del taladro atornillador puede causar lesiones graves. Hay que tener en cuenta las siguientes precauciones para evitar un contragolpe:

  – Coloque y mantenga el accesorio giratorio en la posición correcta y apriételo firmemente;

  – No coloque su cuerpo en la zona donde se proyectará la pieza de trabajo en caso de contragolpe;
- Nunca acerque las manos al accesorio giratorio, la pieza de trabajo podría revertir sobre su mano. Mantenga las manos alejadas de los accesorios giratorios;
- Si el accesorio giratorio se bloquea, apague inmediatamente la herramienta;
- Para evitar que la pieza de trabajo se mueva o salga despedida, utilice dispositivos de sujeción o un tornillo de banco para trabajar con seguridad. Coloque y sujete la pieza de trabajo en la posición correcta y segura;
- No pose nunca la herramienta antes de que el accesorio giratorio esté completamente inmovilizado. El accesorio giratorio puede entrar en contacto con la superficie de apoyo, lo que le hará perder el control sobre la herramienta;
- Asegúrese de que las ranuras de ventilación no se obstruyan durante el funcionamiento. No introduzca ningún objeto en las ranuras de ventilación;
- Las brocas y el taladro atornillador pueden calentarse demasiado durante el funcionamiento. Evite tocarlos, pueden provocar quemaduras;
- Asegúrese que no daña los circuitos eléctricos y las tuberías de gas y agua cuando trabaja con la herramienta eléctrica. Cualquier daño a estas instalaciones puede causar incendios, explosiones, descargas eléctricas o daños materiales;

- Evite utilizar la herramienta eléctrica en superficies recubiertas con pintura que contenga plomo u otros materiales perjudiciales para la salud. El contacto o la inhalación de polvo puede causar reacciones alérgicas y/o enfermedades respiratorias. Utilice una máscara y trabaje con un dispositivo de extracción de polvo, si la herramienta lo permite;
- Los materiales que contienen amianto no pueden ser trabajados. El amianto es cancerígeno.

Mantenimiento y limpieza

Antes de iniciar trabajos de limpieza, ajuste, reparación o mantenimiento, retire la batería del taladro atornillador.

Cambie inmediatamente las piezas gastadas o dañadas de modo que la herramienta eléctrica este siempre operativa y en condiciones de funcionamiento seguro.

Limpieza:

La herramienta eléctrica debe limpiarse a fondo después de su uso.

No utilice productos de limpieza agresivos. Estos productos pueden dañar plásticos y metales, perjudicando el funcionamiento seguro de su herramienta eléctrica.

Mantenimiento:

Solo se pueden realizar los trabajos de mantenimiento descritos en este manual de instrucciones, todos los demás trabajos deberán ser ejecutados por un distribuidor oficial.

Mantenga apretados todos los tornillos y tuercas para que la herramienta eléctrica pueda funcionar con seguridad.

Si desmonta componentes o dispositivos de seguridad para realizar trabajos de mantenimiento, deberá volver a colocarlos correctamente de inmediato.

Utilice solo herramientas o accesorios acoplables autorizados por VITO para esta herramienta eléctrica o piezas técnicamente idénticas. En caso contrario, pueden producirse lesiones o daños en la herramienta eléctrica. En caso de dudas o si le faltan los conocimientos y medios necesarios, deberá dirigirse a un distribuidor oficial.

Asistencia Técnica

La herramienta eléctrica sólo debe repararse por el servicio de asistencia técnica de la marca, o por personal cualificado y siempre con piezas de recambio originales.

INSTRUCCIONES DE MONTAJE

Montaje de la batería

1. Inserte la batería (1) en el encaje del taladro y presiónela hasta que oiga el "clic" del botón de bloqueo/desbloqueo (2). En este punto, la batería está completamente fija;
2. Para extraerla, pulse el botón de bloqueo/desbloqueo y tire de la batería.

⚠ Utilice baterías de litio 20V de VITO.

Para cargar la batería

1. Coloque la batería (1) en el cargador como colocaría en la herramienta eléctrica;
2. Conecte la clavija del cargador a una base de enchufe y deje que se cargue.

A veces, al final de la carga, tanto la batería como el cargador pueden estar calientes, lo que no significa que funcionen mal.

Deje que la batería se enfríe antes de colocarla en la herramienta eléctrica.

Montaje/cambio de brocas y puntas

El taladro atornillador se puede utilizar para realizar perforaciones y operaciones de apriete/aflojamiento. Para esto se utilizan brocas y puntas.

Nunca monte ni cambie las brocas y las puntas con el taladro atornillador en funcionamiento. Apague siempre el taladro antes de realizar estas operaciones.

1. Coloque el selector de sentido de rotación (10) en la posición intermedia para bloquear el interruptor encendido/apagado (4);
2. Sujete el taladro atornillador por la empuñadura con una mano y afloje el mandril de apriete rápido (6) en sentido horario hasta que la abertura permita la inserción de la broca o punta;
3. Introduzca la broca o punta en el mandril de apriete rápido;
4. Sujete el taladro atornillador por la empuñadura con una mano y apriete el mandril de apriete rápido en sentido antihorario hasta que la broca o punta queden bien fijados.

Cuando utilice puntas, utilice el adaptador para puntas universal.

INSTRUCCIONES DE FUNCIONAMIENTO

El taladro atornillador se puede utilizar para realizar perforaciones y operaciones de apriete/aflojamiento. Para esto se utilizan brocas y puntas.

Al trabajar con el taladro, debe tener en cuenta algunos cuidados y procedimientos de uso:

- Cuando trabaje con piezas sueltas o pequeñas, utilice dispositivos de sujeción para mantener las piezas firmes y seguras;
- No aplique demasiada presión con el taladro atornillador sobre la pieza de trabajo. Si la velocidad disminuye bruscamente, reduzca inmediatamente la presión sobre el taladro;
- Cuando la herramienta de aplicación se bloquee, apague la herramienta inmediatamente. Evite los pares de reacción elevados que provocan retrocesos;
- No pose nunca el taladro atornillador antes de que el accesorio giratorio esté completamente inmovilizado;
- Desconecte inmediatamente el taladro si se produce alguno de los siguientes problemas:

  – Fuga de grasa por las ranuras de ventilación;
  – Daños en la carcasa del taladro;
  – Daños en el interruptor de encendido/apagado;
  – Aparición de humo u olor característico a quemado.

Arranque y parada del taladro atornillador

1. Pulse el interruptor encendido/apagado (4) y coloque la broca o la punta sobre la superficie o el tornillo que desea perforar o atornillar/desatornillar, respectivamente;
2. Para aumentar o disminuir la velocidad de rotación, pulse o libere el interruptor encendido/apagado. La velocidad máxima se alcanza con el interruptor totalmente pulsado;
3. Para apagar el taladro, suelte el interruptor encendido/apagado.

Durante el funcionamiento del taladro atornillador, se enciende el LED de iluminación.

Selección del sentido de rotación y bloqueo del interruptor encendido/apagado

No seleccione el sentido de rotación con el taladro atornillador en funcionamiento, ya que podría dañarlo gravemente. Compruebe siempre el sentido de rotación antes de empezar a utilizar el taladro.

1. Utilice el selector (10) para seleccionar el sentido de rotación del eje:
   - Con el selector colocado a la izquierda, el eje gira en sentido horario;
   - Con el selector colocado a la derecha, el eje gira en sentido antihorario;
   - Con el selector en la posición intermedia, el interruptor encendido/apagado queda bloqueado.

Regulación del par

El ajuste del par debe realizarse en función del tipo de trabajo a realizar y del tamaño de los tornillos utilizados.

1. Para seleccionar el valor de par deseado, gire el selector de par (5) según la escala.

Para superficies menos duras y tornillos de menor tamaño, utilice posiciones de par más bajas. Para superficies más duras y tornillos de mayor tamaño, utilice posiciones de par más altas.

Regulación de la velocidad de giro

La velocidad de rotación aumenta a medida que se aprieta el interruptor encendido/apagado.

No utilice el taladro atornillador a baja velocidad durante largos periodos de tiempo.

Selección del modo de funcionamiento

El taladro puede funcionar en tres modos diferentes: taladrado, perforación con impacto y atornillado.

- El modo de taladrado ( ) es adecuado para trabajos de taladrado en metal, madera, plástico, PVC, entre otros;
- El modo de perforación con impacto ( ) debe utilizarse cuando se realizan trabajos de perforación en hormigón, piedra y mampostería;
- El modo de atornillado ( ) permite realizar trabajos de apriete/aflojamiento de tornillos.

1. Para realizar la selección, gire el selector del modo de funcionamiento (7) según el tipo de trabajo que se vaya a realizar.

INSTRUCCIONES DE MANTENIMIENTO Y LIMPIEZA

Antes de realizar cualquier trabajo de comprobación, mantenimiento o limpieza, retire la batería del taladro.

El taladro atornillador ha sido diseñado para funcionar durante largos periodos de tiempo con un mantenimiento mínimo. Para un funcionamiento sin problemas, es necesario realizar un mantenimiento adecuado y una limpieza periódica.

Limpieza y almacenamiento

Limpieza

Después de cada utilización limpie todos los componentes del taladro. Limpie la herramienta con un paño limpio y húmedo o sople con aire comprimido a baja presión.

Un manejo cuidadoso protege la herramienta eléctrica y prolonga su vida útil.

La herramienta y sus ranuras de ventilación deben mantenerse limpias. Limpie las ranuras de ventilación con regularidad o cada vez que se obstruyan.

Almacenamiento

Siempre que no estuviere en uso, guarde el taladro en uno local seco, limpio, libre de vapores corrosivos y fuera del alcance de los niños.

PROTECCIÓN DEL MEDIO AMBIENTE

El embalaje se compone de materiales reciclables, que puede eliminar a través de los puntos de reciclaje locales.

¡Nunca coloque ningún tipo de herramienta eléctrica en la basura doméstica!

Según la directiva europea 2012/19/CE al respecto de los residuos de aparatos eléctricos y electrónicos y su transposición para el derecho interno, las herramientas eléctricas tienen de ser recogidas separadamente y entregadas en los locales de recogida previstos al efecto.

Puede obtener información sobre la eliminación de la herramienta eléctrica usada en las entidades locales responsables por el reciclaje.

ATENCIÓN AL CLIENTE

WhatsApp: +351 967 817 569

E-mail: support@vito-tools.com

CERTIFICADO DE GARANTÍA

La garantía de este producto está en conformidad con la ley vigente a partir de la fecha de compra. Por lo tanto, debe guardar el comprobante de compra durante ese período de tiempo. La garantía cubre cualquier defecto de fabricación, material o funcionamiento, así como los repuestos y el trabajo necesario para su reparación.
Se excluyen de la garantía el mal uso del producto, las reparaciones efectuadas por personas no autorizadas (ajenas al servicio de asistencia técnica de la marca VITO), así como los daños causados por el uso del producto.

PREGUNTAS FRECUENTES / RESOLUCIÓN DE PROBLEMAS

Pregunta/Problema — Causa	Solución
El motor no arranca: • Sin batería; • Los contactos del interruptor no están en buenas condiciones o el interruptor no funciona; • Bobinados del rotor o del estator dañados; • Bobinados del rotor en cortocircuito;	• Cargar o sustituir; • Reparar o sustituir el interruptor; • Ponerse en contacto con el servicio de asistencia técnica; • Ponerse en contacto con el servicio de asistencia técnica;
El motor emite un sonido anormal, arranca de forma intermitente o gira lentamente: • Los contactos del interruptor están dañados; • Bloqueo mecánico; • La máquina está bajo presión excesiva, el motor está en sobrecarga;	• Reparar o sustituir el interruptor; • Inspeccionar las partes mecánicas; • Reducir la presión ejercida;
La carcasa se sobrecalienta: • Máquina sobrecargada; • Hay un montaje incorrecto de la carcasa o de las piezas en el interior del taladro; • Tensión de alimentación muy baja;	• Reducir la presión de trabajo; • Comprobar si hay algún bloqueo o pieza que golpee el rotor; • Comprobar la tensión de alimentación y ajustarla según los datos técnicos;

POWER TOOL DESCRIPTION AND PACKAGING CONTENT

BRUSHLESS COMBI DRILL 120NM 20V – VIBCBB12020

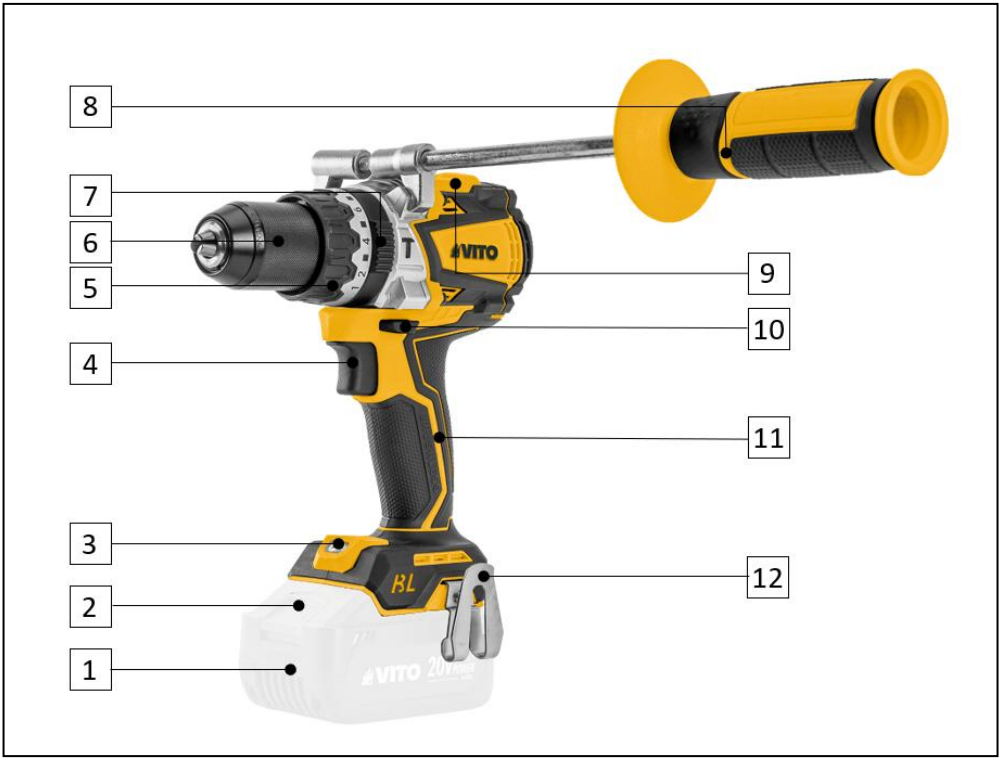

List of Components	
1	Battery*
2	Battery lock/unlock button
3	LED light
4	ON/OFF switch
5	Torque mode selector
6	Quick-release chuck
7	Operating mode selector
8	Auxiliary handle
9	Speed selector
10	Directional switch
11	Handle
12	Belt clip

*Battery not included.

Technical Data	
Rated voltage [V]:	20 DC
Motor type:	Brushless
Speeds:	2
No-load rotational speed – 1st speed [rpm]: 2nd speed [rpm]:	 0 – 500 0 – 2000
Impact rate – 1st speed [ipm]: 2nd speed [ipm]:	 0 – 8000 0 – 32000
Maximum torque [Nm]:	120
Torque adjustment positions:	21 + 1 + 1
Quick-release chuck fixing capacity [mm]:	1.5 – 13
Maximum drilling capacity: Steel drilling [mm]: Concrete drilling [mm]: Wood drilling [mm]:	 13 16 70
Vibration level ($a_{h,ID}$) [m/s^2]: (Impact drilling in concrete – main handle)	2.66
Vibration level ($a_{h,ID}$) [m/s^2]: (Impact drilling in concrete – auxiliary handle)	3.84
Sound power level (L_{WA}) [dB]:	96
Sound pressure level (L_{PA}) [dB]:	88
Product weight [Kg]:	1.7
Product dimensions [mm]:	188 x 210 x 68

Packaging Content	
1	Brushless combi drill VIBCBB12020
1	Belt clip
1	Auxiliary handle
1	Instruction manual

Symbols

Security alert or warning.

To reduce the risk of injury, the user must read the instruction manual.

No smoking or open flames.

Electric shock hazard.

Double insulation.

Respect the safety distance.

Packaging made from recycled materials.

Separate collection and recycling of batteries and/or power tools.

GENERAL SAFETY AND USE INSTRUCTIONS

When using power tools, you should follow certain basic safety measures to minimise the risk of fire, electric shock, and personal injury.

Always read the safety, operating, and maintenance instructions before you start using the power tool. Keep this instruction manual for future reference.

General

These preventive measures are essential for your safety. Always use the power tool carefully, responsibly and bearing in mind that the user is responsible for any accidents caused to third parties or their property.

The power tool may only be used by people who have read the instruction manual and are familiar with its handling. Before using the power tool for the first time, the user must be instructed by the seller or another competent person on how to use it and must obtain appropriate and practical instructions.

This instruction manual is an integral part of the power tool and must always be provided.

Familiarise yourself with the control devices and the use of the power tool. In particular, the user must know how to quickly stop the power tool.

Stay alert and use common sense when working with a power tool. A moment of inattention can result in severe injury.

Do not use the power tool if you are not in good physical and mental condition. Do not use the power tool if you are tired or under the influence of alcohol, drugs, or medication. If you suffer from any health problems, seek medical advice on whether you are fit to work with the power tool.

Never allow the power tool to be used by children, individuals with limited physical, sensory or mental abilities, individuals with lack of experience and knowledge of the tool, or others unfamiliar with the operating instructions.

The power tool may only be used as stated in this instruction manual. Any other use that could be dangerous and cause injury to the user or damage to the power tool is not permitted.

Do not overload or misuse the power tool. Using this power tool for purposes other than the intended and the improper use of accessories may result in dangerous situations.

For safety reasons, any alteration to the power tool other than the assembly of accessories authorised by the manufacturer is prohibited. The warranty on your power tool will be voided if you alter it in any way.

You can get more information on the authorised accessories from your official VITO dealer.

Electrical safety

The power tool is double insulated, which means that all external metal parts are insulated from the electrical components. Therefore, in accordance with the standard, no grounding is required.

Do not expose the power tool to rain or operate it in wet or damp conditions. The presence of water in a power tool increases the risk of damage to the tool and the risk of electric shock to the user.

Do not operate power tools in explosive environments, such as in the presence of flammable liquids, gases, or dust. Power tools create sparks that can ignite those liquids, gases, or dust.

Before you start working

Make sure that the power tool is only used by people who are familiar with the instruction manual.

To ensure that you work safely with the power tool, you should take certain precautions and procedures into account before start-up:

- Inspect the power tool before each use. Make sure that the attached accessories are fitted correctly and in good condition. If damaged or worn out excessively, replace the accessories;
- Make sure all fixing screws are properly tightened. Regular servicing is important to ensure the safety and performance of the power tool;
- After assembling the accessories and before using the power tool, you must run a test at maximum no-load speed for some time. Check if there are any misaligned parts or any other condition that could affect the operation of the power tool. Make sure all parts run smoothly, without abnormal noises;

- Make sure the safety devices are in perfect condition and function properly. Never use the power tool if the safety devices are missing, inhibited, damaged, or worn out;
- If the switch is damaged or does not enable you to control the operation of the power tool, it must be repaired or replaced to prevent its unintentional start.

Make all adjustments and work necessary for the correct assembly of the power tool if you have any questions or difficulties, contact your official dealer.

While working

Keep third parties away from the power tool's area of operation. Never work while animals or people, especially children, are in the danger zone.

Keep the work area clean, organised and well lit (250 to 300 lux), to decrease the risk of accidents.

Always wear personal protective equipment and clothing. Wearing a visor or goggles, dust mask, hearing protection, slip-resistant safety footwear, long-sleeved clothing, gloves, and helmet properly reduces the risk of injury.

The clothing worn while using the power tool must be suitable, tight, and closed, for example, a boiler suit. Do not wear loose clothing or jewellery. Keep hair, clothing, and gloves away from moving parts.

Control and safety devices installed on the power tool must not be removed or inhibited.

To avoid any accidents, you should also take into consideration the following precautions and procedures:

- The rated speed of the rotating accessories must be at least equal to the maximum speed indicated in the combi drill's technical data;
- When operating the power tool, adopt a stable position and always keep your balance. Hold the tool firmly with both hands to ensure continuous operation and to withstand unexpected situations, such as kickback;
- Kickback is a sudden reaction that occurs when the tool is switched on, and the rotating accessory gets stuck or is squeezed. The kickback of the rotating accessory causes the power tool to be forced in the opposite direction to the rotation of the rotating accessory;
- Kickback occurs due to incorrect use of the combi drill or unsuitable working procedures. Loss of control of the combi drill can cause severe injury. To avoid kickback, you should also take into consideration the following precautions:

  – Place and keep the rotating accessory in the correct and secure position;

  – Do not position your body in the area where the tool will be projected in the event of a kickback;
- Never put your hands near the rotating accessory, the accessory could reverse on your hand. Keep your hands away from the rotating accessories;
- If the accessory jams, switch off the power tool immediately;
- To prevent the workpiece from moving or being projected, use clamping devices or a vice to ensure that you work safely. Place and hold the workpiece in the correct and secure position;
- Never put down the power tool before the rotating accessory is completely immobilised. The rotating accessory may come into contact with the support surface, causing you to lose control of the power tool;
- Make sure that the ventilation slots are not clogged. Do not place any objects over the slots;
- The drill bits and the combi drill can get too hot during operation. Avoid touching them as they can cause burns;
- Make sure that you do not damage electrical circuits, gas and water pipes when using the power tool. Any damage to these installations can cause fire, explosion, electric shock, or property damage;

- Avoid using the power tool on surfaces coated with paints containing lead or other harmful materials. Any contact or inhalation of dust may cause allergic reactions and/or breathing disorders. Wear a mask and work with a dust extraction device if the power tool allows you to;
- Do not work on materials containing asbestos. Asbestos is carcinogenic.

Maintenance and cleaning

Before starting any cleaning, adjustment, repair, or maintenance tasks, remove the battery from the combi drill.

Replace worn out or damaged parts immediately, so that the power tool is always in a safe operating condition.

Cleaning:

The power tool should be thoroughly cleaned after each use.

Do not use aggressive cleaning products. These products may damage plastics and metals, compromising the safe operation of the power tool.

Maintenance:

Only maintenance work described in this instruction manual may be carried out; all other work must be conducted by an official dealer.

Keep all screws well tightened to ensure a safe operation.

If you remove any components or safety devices to perform maintenance work, they must be reinstalled correctly immediately.

Only use tools or attachable accessories authorised by VITO for this power tool or technically identical parts. Failure to do so may result in personal injury to the user or damages to the power tool. If in doubt or if you lack knowledge or resources, you should contact an official dealer.

Technical Assistance

The power tool should only be serviced by the brand's technical assistance service, or other qualified personnel, replacing any necessary parts with original ones.

ASSEMBLY INSTRUCTIONS

Assembling the battery

1. Insert the battery (1) in its compartment in the combi drill and press it in until you hear the lock/unlock button (2) click. At this point the battery is completely secured;
2. To remove it, press the lock/unlock button and pull out the battery.

Use 20V lithium batteries from VITO.

Charging the battery

1. Place the battery (1) in the charger as you would in the power tool;
2. Plug the charger into the socket and let it charge.

Sometimes at the end of charging, both the battery and the charger can be hot, which does not mean they are malfunctioning.

Let the battery cool down before putting it in the power tool.

Assembling/changing the drill and screwdriving bits

The combi drill can be used for drilling and tightening/loosening operations. Drill and screwdriving bits are used for this purpose.

Never assemble or change drill and screwdriving bits while the combi drill is running. Always switch off the combi drill before carrying out these operations.

1. Set the directional switch (10) to the middle position to lock the ON/OFF switch (4);
2. Hold the combi drill by the handle with one hand and unscrew the quick-release chuck (6) clockwise until the opening allows the drill or screwdriving bit to be inserted;
3. Insert the drill or screwdriving bit into the opening of the quick-release chuck;
4. Hold the combi drill by the handle with one hand and tighten the quick-release chuck counterclockwise until the drill or screwdriving bit is securely fastened.

When using screwdriving bits, use the universal bit holder.

OPERATING INSTRUCTIONS

The combi drill can be used for drilling and tightening/loosening operations. Drill and screwdriving bits are used for this purpose.

When working with the combi drill, you need to take certain precautions and procedures into account:

- When working with loose or small pieces, use fixing devices to maintain the workpieces steady and secure;
- Do not apply excessive pressure with the combi drill against the workpiece. If the speed drops abruptly, reduce the pressure on the combi drill immediately;
- When the application tool locks up, switch off the power tool immediately. Avoid high reaction torques that cause kickback;
- Never put down the combi drill before the rotating accessory has come to a complete standstill;
- Switch off the combi drill immediately if any of the following problems occur:

  – Grease leaking through the ventilation slots;
  – Damage on the combi drill housing;
  – Damage in the ON/OFF switch;
  – The appearance of smoke or a characteristic burning smell.

Starting and stopping the combi drill

1. Press the ON/OFF switch (4) and place the drill or screwdriver bit against the surface or screw that you are going to drill or screw/unscrew, respectively;
2. To increase or decrease the rotational speed, press or release the ON/OFF switch, respectively. The maximum speed is reached when the switch is fully pushed in;
3. To switch off the combi drill, release the ON/OFF switch.

While the combi drill is in operation, the LED light switches on.

Selecting the direction of rotation and locking the ON/OFF switch

Do not change the direction of rotation while the combi drill is running, as this may cause serious damage. Always check the direction of rotation before starting to use the combi drill.

1. Use the directional switch (10) to select the direction of rotation of the spindle:
   - With the directional switch to the left, the spindle turns clockwise;
   - With the directional switch to the right, the spindle turns counterclockwise;
   - With the directional switch in the middle position, the ON/OFF switch is locked.

Torque regulation

Torque adjustment must be carried out according to the type of work to be performed and the size of the screws used.

1. To select the desired torque value, turn the torque selector (5) according to the scale.

For less hard surfaces and smaller screws, use lower torque settings. For harder surfaces and larger screws, use higher torque settings.

Adjusting the rotational speed

The rotational speed increases as you press the ON/OFF button.

Do not use the combi drill at low speed for a long period of time.

Selecting the operating mode

The combi drill can operate in three different modes: drilling, impact drilling and screwdriving.

- Drilling mode ( ) is suitable for drilling in metal, wood, plastic, PVC, among others;
- The impact drilling mode ( ) should be used when drilling concrete, stone and masonry;
- The screwdriving mode ( ) allows you to tighten/loosen screws.

1. To make the selection, turn the operating mode selector (7) according to the type of work to be performed.

MAINTENANCE AND CLEANING INSTRUCTIONS

Before carrying out any inspection, maintenance, or cleaning work, remove the battery from the combi drill.

The combi drill was designed to operate for a long period of time with minimal maintenance. For continuous and trouble-free operation, you must carry out proper maintenance and regular cleaning.

Cleaning and storage

Cleaning

After each use, clean all components of the combi drill. Clean the tool with a clean, damp cloth and blow it out with compressed air at low pressure.

Careful handling protects the power tool and extends its service life.

The power tool and its ventilation slots must be kept clean. Clean the ventilation slots regularly or whenever they become blocked.

Storage

When not in use, store the combi drill in a dry, clean place, free from corrosive vapours and out of the reach of children.

ENVIRONMENTAL POLICY

The packaging is made up of recyclable materials, which you can dispose on local recycling points.

Never dispose of power tools with your household waste!

According to the European Directive 2012/19/EC on electrical and electronic equipment waste and its transposition into national law, power tools must be sent to separate collection facilities for recovery and recycling.

You can get information regarding the disposal of the power tool through the local entity in charge of recycling.

CUSTOMER SERVICE

WhatsApp: +351 967 817 569

E-mail: support@vito-tools.com

WARRANTY CERTIFICATE

The warranty for this product is in accordance with the law in force from the date of purchase. You should, therefore, keep your proof of purchase during this period. The warranty covers any manufacturing defect in material or operation, as well as the spare parts and work needed for its repairing.
Excluded from the warranty are the misuse of the product, any repairs conducted by unauthorised individuals (outside the technical assistance service of the brand VITO) as well as any damage caused by its use.

FREQUENTLY ASKED QUESTIONS/TROUBLESHOOTING

Question/Problem — Cause	Solution
The motor does not start: • No battery; • Switch contacts are not in good condition, or the switch does not work; • Damaged rotor or stator windings; • Short-circuited rotor windings;	• Charge it or replace it; • Repair or replace the switch; • Contact the technical assistance service; • Contact the technical assistance service;
The motor makes an abnormal sound, starts intermittently, or runs slowly: • The switch contacts are damaged; • Mechanical obstruction; • The machine is running over excessive pressure, overloaded motor;	• Repair or replace the switch; • Inspect the mechanical parts; • Reduce the pressure;
The housing overheats: • The power tool is overloaded; • Poor assembly of the housing or parts inside the combi drill; • Low supply voltage;	• Reduce working pressure; • Check if there is any blockage or part touching the rotor; • Check the supply voltage and adjust it according to the technical data;

DESCRIPTION DE L'OUTIL ÉLECTRIQUE ET CONTENU DE L'EMBALLAGE

PERCEUSE-VISSEUSE BRUSHLESS 120NM 20V – VIBCBB12020

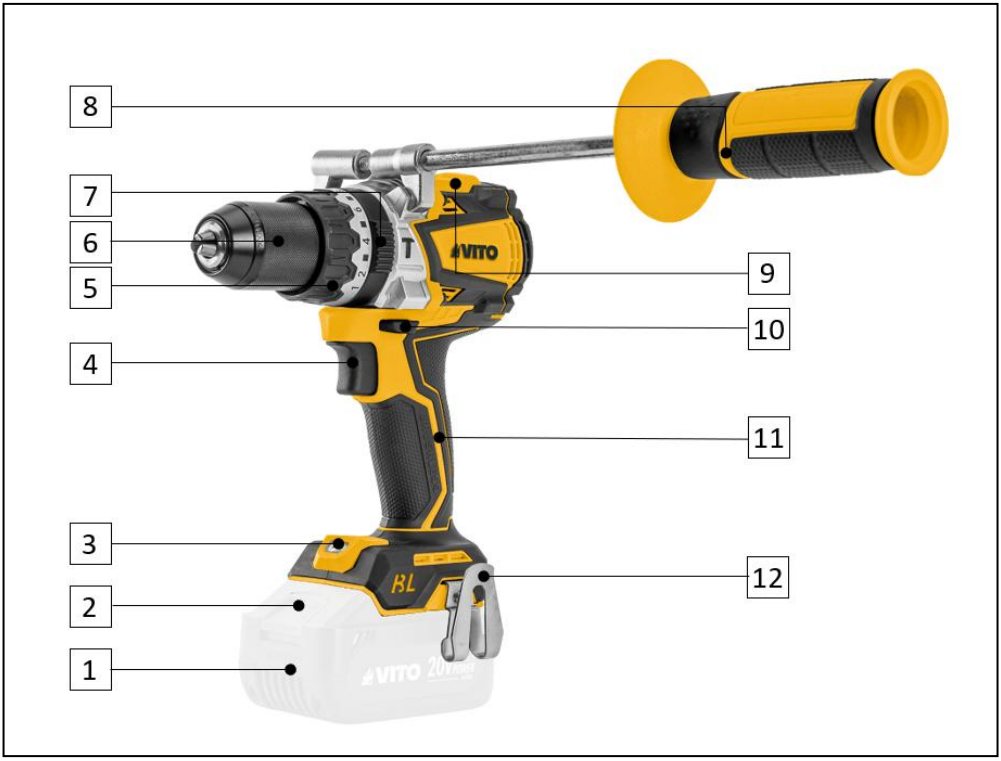

Liste de Composants	
1	Batterie*
2	Bouton de verrouillage/déverrouillage de la batterie
3	LED d'éclairage
4	Interrupteur marche/arrêt
5	Sélecteur de mode de couple
6	Mandrin à serrage rapide
7	Sélecteur de mode de fonctionnement
8	Poignée auxiliaire
9	Sélecteur de vitesse
10	Sélecteur du sens de rotation
11	Poignée
12	Clip de ceinture

*Batterie non incluse.

Données Techniques	
Tension nominale [V] :	20 DC
Type de moteur :	Brushless
Vitesses :	2
Vitesse de rotation à vide – 1ère vitesse [tr/min] : 2ème vitesse [tr/min] :	 0 – 500 0 – 2000
Fréquence de frappe – 1ère vitesse [ipm] : 2ème vitesse [ipm] :	 0 – 8000 0 – 32000
Couple maximum [Nm] :	120
Positions de réglage du couple :	21 + 1 + 1
Capacité de fixation du mandrin à serrage rapide [mm] :	1.5 – 13
Capacité maximale de perçage : Perçage de l'acier [mm] : Perçage du béton [mm] : Perçage du bois [mm] :	 13 16 70
Niveau de vibration ($a_{h,ID}$) [m/s^2] : (Perçage à percussion dans le béton – poignée principale)	2,66
Niveau de vibration ($a_{h,ID}$) [m/s^2] : (Perçage à percussion dans le béton – poignée auxiliaire)	3,84
Niveau de puissance acoustique (L_{WA}) [dB] :	96
Niveau de pression acoustique (L_{PA}) [dB] :	88
Poids du produit [Kg] :	1,7
Dimensions du produit [mm] :	188 x 210 x 68

Contenu de l'Emballage	
1	Perceuse-visseuse brushless VIBCBB12020
1	Clip de ceinture
1	Poignée auxiliaire
1	Mode d'Emploi

Symboles

Avertissements liés à la sécurité ou remarques importantes.

Pour éviter tout risque de dommage, l'utilisateur est prié de lire le mode d'emploi.

Interdiction de fumer ou d'allumer un feu.

Risque d'électrocution.

Double isolation.

Respectez la distance de sécurité.

Emballage fabriqué à partir de matériaux recyclés.

Collecte séparée des batteries et/ou des outils électriques.

INSTRUCTIONS GÉNÉRALES DE SÉCURITÉ ET D'UTILISATION

Lorsque vous utilisez des outils électriques, vous devez respecter certaines mesures de sécurité de base afin d'éviter les risques d'incendie, d'électrocution et de blessures.

Lisez toujours les instructions de sécurité, d'utilisation et d'entretien avant de commencer à utiliser votre outil électrique. Veillez à conserver ce mode d'emploi pour toute référence ultérieure.

Général

Ces mesures préventives sont indispensables pour votre sécurité, utilisez toujours l'outil électrique avec précaution, de manière responsable et en tenant compte du fait que l'utilisateur est responsable de tout accident causé à des tiers ou à leurs biens.

L'outil électrique ne doit être utilisé que par des personnes qui ont lu le mode d'emploi et qui sont familiarisées avec son maniement. Avant d'utiliser l'outil électrique pour la première fois, l'utilisateur doit être instruit par le vendeur ou une autre personne compétente sur la manière de l'utiliser et doit obtenir des instructions appropriées et pratiques.

Le mode d'emploi fait partie intégrante de l'outil électrique et doit toujours être fourni.

Familiarisez-vous avec les dispositifs de commande et l'utilisation de l'outil électrique. En particulier, l'utilisateur doit savoir comment arrêter rapidement l'outil électrique.

Restez vigilant et faites preuve de bon sens lorsque vous travaillez avec un outil électrique. Un moment d'inattention peut causer des blessures graves.

N'utilisez l'outil électrique que si vous vous trouvez en bonne condition physique et mentale. N'utilisez pas l'outil électrique lorsque vous êtes fatigué ou sous l'influence de l'alcool, de drogues ou de médicaments. Si vous souffrez d'un problème de santé, demandez l'avis à votre médecin avant d'utiliser cet outil électrique.

Ne laissez jamais des enfants, des personnes aux capacités physiques, sensorielles ou mentales limitées, des personnes manquant d'expérience et de connaissance de l'outil ou d'autres personnes ne connaissant pas le mode d'emploi utiliser l'outil électrique.

L'outil électrique ne doit être utilisé que de la façon décrite dans ce mode d'emploi. Toute autre utilisation pouvant être dangereuse et pouvant causer des blessures à l'utilisateur ou endommager l'outil électrique n'est pas autorisée.

Ne surchargez pas l'outil électrique et utilisez l'outil approprié pour chaque type de travail. L'utilisation de l'outil électrique à d'autres fins que celles prévues et l'utilisation incorrecte des accessoires peuvent entraîner des situations dangereuses.

Pour des raisons de sécurité, toute modification de l'outil électrique autre que le montage des accessoires autorisés par le fabricant est interdit. Toute modification effectuée annulera le droit à la garantie.

Vous pouvez obtenir des informations sur les accessoires autorisés auprès de votre distributeur officiel VITO.

Sécurité électrique

L'outil électrique est doté d'une double isolation, ce qui signifie que toutes les pièces métalliques extérieures sont isolées des composants électriques. Ainsi, conformément à la norme, aucune mise à la terre n'est requise.

N'exposez pas l'outil électrique à la pluie et ne l'utilisez pas dans des environnements humides ou mouillés. La pénétration d'eau dans un outil électrique augmente le risque d'endommagement de l'outil et d'électrocution pour l'utilisateur.

N'utilisez pas des outils électriques dans des environnements explosifs, par exemple en présence de liquides, gaz ou poussières inflammables. Les outils électriques créent des étincelles qui peuvent enflammer les liquides, les gaz ou la poussière.

Avant de commencer à travailler

Assurez-vous que l'outil électrique soit utilisé uniquement par des individus ayant connaissance du mode d'emploi.

Pour travailler en toute sécurité avec l'outil électrique, il convient de prendre quelques précautions et procédures avant de le mettre en marche :

- Inspectez l'outil électrique avant chaque utilisation. Assurez-vous que les accessoires sont montés correctement et en bon état. En cas de dommages ou d'usure excessive, remplacez-les ;
- Assurez-vous que toutes les vis de fixation sont correctement serrées. Un entretien régulier est important pour garantir la sécurité et les performances de l'outil électrique ;
- Après avoir installé les accessoires et avant d'utiliser l'outil, testez-le à pleine vitesse sans charge pendant un certain temps. Vérifiez le mauvais alignement des pièces mobiles ou toute autre condition susceptible d'affecter le bon fonctionnement de l'outil électrique. Assurez-vous que toutes les pièces mobiles se tournent doucement, sans bruits anormaux ;

- Assurez-vous que les dispositifs de sécurité sont en parfait état et fonctionnent correctement. N'utilisez jamais l'outil électrique si les dispositifs de sécurité manquent, sont inhibées, endommagées ou usées ;
- Si l'interrupteur est endommagé ou ne vous permet pas de contrôler le fonctionnement de l'outil électrique il doit être réparé ou remplacé afin d'éviter un démarrage involontaire.

Réalisez tous les réglages et les travaux nécessaires au montage correct de l'outil électrique, si vous avez des questions ou des difficultés, contactez votre distributeur officiel.

Au cours du travail

Tenez les tiers le plus loin possible de la zone d'utilisation de l'outil électrique. Ne travaillez jamais lorsque des animaux ou des personnes, en particulier des enfants, se trouvent dans la zone de danger.

Maintenez la zone de travail propre, organisée et bien éclairée (luminosité de 250 à 300 lux), diminuant ainsi le risque d'accident.

Portez toujours des vêtements et équipement de protection individuelle. Le port d'une visière ou de lunettes, d'un masque anti-poussière, d'une protection auditive, de chaussures de sécurité antidérapantes, de vêtements à manches longues, de gants et d'un casque dans des conditions appropriées réduit le risque de blessure.

Les vêtements utilisés pendant l'utilisation de l'outil électrique doivent être adéquats, serrés et fermés, par exemple, une combinaison de travail. Ne portez pas de vêtements amples ou de bijoux. Tenez les cheveux, les vêtements et les gants à l'écart des pièces en rotation.

Les dispositifs de commande et de sécurité montés sur l'outil électrique ne doivent pas être enlevés ou bloqués.

Pour éviter les accidents, vous devez également prendre en considération les précautions et procédures suivantes :

- La vitesse nominale des accessoires rotatifs doit être au moins égale à la vitesse maximale indiquée dans les données techniques de la perceuse-visseuse ;
- Lors de l'utilisation de l'outil, tenez-vous dans une position stable et gardez l'équilibre à tout moment. Tenez fermement l'outil à deux mains pour garantir un fonctionnement continu et faire face à des situations imprévues, telles que le rebond ;
- Le rebond est une réaction soudaine qui se produit lorsque l'outil est mis en marche et que l'accessoire en rotation se bloque ou est comprimé. Le rebond de l'accessoire rotatif fait que la pièce soit forcée dans la direction opposée à la rotation de l'accessoire rotatif ;
- Le rebond est dû à une mauvaise utilisation de la perceuse-visseuse ou à des procédures de travail inadaptées aux tâches à effectuer. La perte de contrôle de la perceuse-visseuse peut entraîner des blessures graves. Pour éviter le rebond, vous devez prendre en compte les précautions suivantes :

  – Placez et maintenez l'accessoire rotatif dans la bonne position et serrez-le fermement ;

  – Ne placez pas votre corps dans la zone où la pièce de travail sera projetée en cas de rebond ;
- Ne mettez jamais vos mains à proximité de l'accessoire rotatif, l'accessoire peut se renverser sur votre main. Gardez vos mains à l'écart des accessoires rotatifs ;
- Lorsque l'accessoire rotatif se bloque, éteignez immédiatement l'outil ;
- Pour éviter que la pièce de travail ne se déplace ou ne soit projetée, utilisez des dispositifs de serrage ou un étau de serrage afin de travailler en toute sécurité. Placez et maintenez la pièce de travail dans une position correcte et sûre ;
- Ne posez jamais l'outil avant que l'accessoire rotatif ne soit complètement immobilisé. L'accessoire rotatif peut entrer en contact avec la surface d'appui, ce qui peut vous faire perdre le contrôle de l'outil ;
- Veillez à ce que les ouïes d'aération ne soient pas obstruées pendant le fonctionnement. N'insérez pas des objets dans les ouïes d'aération ;
- Les forets et la perceuse-visseuse peuvent devenir très chauds pendant leur utilisation. Évitez de les toucher car ils peuvent provoquer des brûlures ;
- Veillez à ne pas endommager les circuits électriques, les conduites de gaz et d'eau lorsque vous travaillez avec l'outil électrique. Tout dommage à ces éléments peut provoquer un incendie, une explosion, une électrocution ou des dommages matériels ;

- Évitez d'utiliser l'outil électrique sur des surfaces recouvertes de peinture contenant du plomb ou d'autres matériaux nocifs pour la santé. Le contact ou l'inhalation de poussière peut provoquer des réactions allergiques et/ou des maladies respiratoires. Portez un masque et travaillez avec un dispositif d'aspiration des poussières, si l'outil électrique le permet ;
- Les matériaux contenant de l'amiante ne peuvent pas être travaillés. L'amiante est cancérigène.

Entretien et nettoyage

Avant de commencer les travaux de nettoyage, de réglage, de réparation ou d'entretien, retirez la batterie de la perceuse-visseuse.

Remplacez immédiatement les pièces usées ou endommagées afin que l'outil électrique soit toujours opérationnel et en bon état de fonctionnement.

Nettoyage :

L'outil électrique doit être entièrement nettoyé après utilisation.

N'utilisez pas de produits de nettoyage agressifs. Ces produits peuvent endommager les plastiques et les métaux et compromettre la sécurité lors de l'utilisation de votre outil électrique.

Entretien :

Seuls les travaux d'entretien décrits dans le présent mode d'emploi peuvent être effectués, tous les autres travaux doivent être effectués par un distributeur officiel.

Maintenez toutes les vis bien serrées afin que l'outil électrique puisse fonctionner en toute sécurité.

Si vous retirez des composants ou des dispositifs de sécurité pour effectuer des travaux d'entretien, ils doivent être immédiatement remis en place correctement.

N'utilisez que des outils ou accessoires autorisés par la marque VITO pour cet outil électrique ou des pièces techniquement identiques. Sinon, vous risquez de vous blesser ou d'endommager l'outil électrique. En cas de doute ou si vous n'avez pas les connaissances et les moyens nécessaires, vous devez contacter un distributeur officiel.

Assistance Technique

L'outil électrique ne doit être réparé que par le service d'assistance technique de la marque ou par du personnel qualifié, en utilisant uniquement des pièces de rechange d'origine.

INSTRUCTIONS DE MONTAGE

Montage de la batterie

1. Insérez la batterie (1) dans l'emplacement prévu à cet effet et appuyez jusqu'à ce que vous entendiez le « clic » du bouton de verrouillage/déverrouillage (2). À ce moment-là, la batterie est complètement fixée ;
2. Pour l'enlever, appuyez sur le bouton de verrouillage/déverrouillage et retirez la batterie.

⚠ Utilisez les batteries au lithium 20V de VITO.

Chargement de la batterie

1. Placez la batterie (1) dans le chargeur comme vous le feriez dans l'outil électrique ;
2. Branchez le chargeur dans la prise de courant et laissez la batterie se charger.

Parfois, à la fin de la charge, la batterie et le chargeur peuvent être chauds, ce qui ne signifie pas qu'ils ne sont pas en bon état de fonctionnement.

Laissez la batterie refroidir avant de la mettre dans l'outil électrique.

Montage/remplacement des forets et des embouts

La perceuse-visseuse peut être utilisée pour percer et serrer/desserrer. Pour cela, on utilise des forets et des embouts.

Ne procédez jamais au montage ou au remplacement des forets et des embouts lorsque la perceuse-visseuse est en marche. Arrêtez toujours la perceuse-visseuse avant de procéder à ces opérations.

1. Placez le sélecteur de sens de rotation (10) en position intermédiaire pour bloquer l'interrupteur marche/arrêt (4) ;
2. Tenez la perceuse-visseuse par la poignée d'une main et desserrez le mandrin à serrage rapide (6) dans le sens des aiguilles d'une montre jusqu'à ce que l'ouverture permette l'insertion du foret ou de l'embout ;
3. Insérez le foret ou l'embout dans le mandrin à serrage rapide ;
4. Tenez la perceuse-visseuse par la poignée d'une main et serrez le mandrin à serrage rapide dans le sens inverse des aiguilles d'une montre jusqu'à ce que le foret ou l'embout soit correctement fixé.

Lorsque vous utilisez des embouts, utilisez le porte-embout universel.

INSTRUCTIONS DE FONCTIONNEMENT

La perceuse-visseuse peut être utilisée pour percer et serrer/desserrer. Pour cela, on utilise des forets et des embouts.

Lorsque vous travaillez avec la perceuse-visseuse, vous devez prendre en considération certains soins et procédures d'utilisation :

- Lorsque vous travaillez sur des pièces détachées ou de petite taille, utilisez des dispositifs de fixation pour maintenir les pièces stables et sûres ;
- N'appliquez pas une pression excessive avec la perceuse-visseuse sur la pièce de travail. Si la vitesse chute brusquement, réduisez immédiatement la pression sur la perceuse-visseuse ;
- Lorsque l'outil d'application se bloque, éteignez l'outil électrique immédiatement. Évitez les couples de réaction élevés qui provoquent un rebond ;
- Ne posez jamais la perceuse-visseuse avant que l'accessoire rotatif ne soit complètement immobilisé ;
- Arrêtez immédiatement la perceuse-visseuse si l'un des problèmes suivants se produit :

  – Fuite de graisse par les ouïes d'aération ;
  – Dommages dans le boîtier de la perceuse-visseuse ;
  – Dommages de l'interrupteur marche/arrêt ;
  – Apparition de fumée ou d'une odeur caractéristique de brûlé.

Démarrage et arrêt de la perceuse-visseuse

1. Appuyez sur l'interrupteur marche/arrêt (4) et placez le foret ou l'embout contre la surface ou la vis que vous souhaitez percer ou visser/dévisser, respectivement ;
2. Pour augmenter ou diminuer la vitesse de rotation, appuyez sur l'interrupteur marche/arrêt ou relâchez-le. La vitesse maximale est atteinte lorsque l'interrupteur est complètement enfoncé ;
3. Pour éteindre la perceuse-visseuse, relâchez l'interrupteur marche/arrêt.

Pendant le fonctionnement de la perceuse-visseuse, le LED d'éclairage s'allume.

Sélection du sens de rotation et verrouillage de l'interrupteur marche/arrêt

Ne sélectionnez pas le sens de rotation lorsque la perceuse-visseuse est en fonctionnement, car cela pourrait causer de graves dommages. Vérifiez toujours le sens de rotation avant de commencer à utiliser la perceuse-visseuse.

1. Utilisez le sélecteur (10) pour sélectionner le sens de rotation de l'arbre :
   - Lorsque le sélecteur est placé à gauche, l'arbre tourne dans le sens horaire ;
   - Lorsque le sélecteur est placé à droite, l'arbre tourne dans le sens antihoraire ;
   - Lorsque le sélecteur est en position intermédiaire, l'interrupteur marche/arrêt est bloqué.

Réglage du couple

Le réglage du couple doit être effectué en fonction du type de travail à effectuer et de la taille des vis utilisées.

1. Pour sélectionner la valeur de couple souhaitée, tournez le sélecteur de couple (5) conformément à l'échelle.

Pour les surfaces moins dures et les vis de plus petite taille, utilisez des positions de couple plus faibles. Pour les surfaces plus dures et les vis de plus grande taille, utilisez des positions de couple plus élevées.

Réglage de la vitesse de rotation

La vitesse de rotation augmente à mesure que vous appuyez sur l'interrupteur marche/arrêt.

N'utilisez pas la perceuse-visseuse à faible vitesse pendant de longues périodes.

Sélection du mode de fonctionnement

La perceuse-visseuse peut fonctionner selon trois modes différents : perçage, perçage à percussion et vissage.

- Le mode perçage ( ) convient aux travaux de perçage dans le métal, le bois, le plastique, le PVC, entre autres ;
- Le mode de perçage à percussion ( ) doit être utilisé pour le perçage dans le béton, la pierre et la maçonnerie ;
- Le mode vissage ( ) permet d'effectuer des travaux de serrage/desserrage de vis.

1. Pour effectuer la sélection, tournez le sélecteur de mode de fonctionnement (7) en fonction du type de travail à effectuer.

INSTRUCTIONS D'ENTRETIEN ET NETTOYAGE

Avant d'effectuer toute opération de vérification, d'entretien ou de nettoyage, retirez la batterie de la perceuse-visseuse.

La perceuse-visseuse a été conçue pour fonctionner pendant une longue période avec un entretien minimal. Pour un fonctionnement continu et sans problème, vous devez effectuer un entretien approprié et un nettoyage régulier.

Nettoyage et stockage

Nettoyage

Après chaque utilisation, nettoyez tous les composants de la perceuse-visseuse. Nettoyez l'outil avec un chiffon propre et humide ou soufflez-le à l'air comprimé à basse pression.

Une manipulation soigneuse protège l'outil électrique et prolonge sa durée de vie utile.

L'outil et ses ouïes d'aération doivent être maintenus propres. Nettoyez régulièrement les ouïes d'aération ou dès qu'elles sont obstruées.

Stockage

Lorsque vous ne l'utilisez pas, rangez la perceuse-visseuse dans un endroit sec, propre, à l'abri des vapeurs corrosives et hors de portée des enfants.

PROTECTION DE L'ENVIRONNEMENT

L'emballage a été fabriqué à partir de matières recyclables. Vous pouvez le jeter dans un point de collecte locale.

Ne jetez jamais les appareils électriques avec les ordures ménagères !

D'après la directive européenne 2012/19/CE concernant les déchets d'équipements électriques et électroniques et à sa transposition en droit national, les outils électriques usagés doivent être envoyés dans des installations de collecte séparées destinées à la valorisation et au recyclage.

Vous pouvez obtenir des informations sur l'élimination de l'outil électrique usagé auprès des autorités locales chargées du recyclage.

SERVICE CLIENT

WhatsApp : +351 967 817 569

Courriel : support@vito-tools.com

CERTIFICAT DE GARANTIE

La garantie de ce produit est conforme à la loi en vigueur à partir de la date d'achat. Vous devrez, pourtant, garder la preuve d'achat pendant cette période. La garantie englobe n'importe quel défaut de fabrication, du matériau ou de fonctionnement, ainsi que les pièces de rechange et les travaux nécessaires à sa réparation.
Sont exclus de la garantie toute mauvaise utilisation du produit, toute réparation effectuée par des personnes non autorisées (en dehors du service d'assistance technique de la marque VITO), ainsi que tout dommage causé pendant l'utilisation.

FOIRE AUX QUESTIONS/DÉPANNAGE

Question/Problème – Cause	Solution
Le moteur ne démarre pas : • Sans batterie ; • Les contacts électriques de l'interrupteur ne sont pas en bon état ou l'interrupteur ne fonctionne pas ; • Enroulements du rotor ou du stator endommagés ; • Les enroulements du rotor sont en court-circuit ;	• Charger la batterie ou la remplacer ; • Réparer ou remplacer l'interrupteur ; • Contacter le service d'assistance technique ; • Contacter le service d'assistance technique ;
Le moteur émet un bruit anormal, démarre de manière intermittente ou tourne lentement : • Les contacts de l'interrupteur sont endommagés ; • Obstruction mécanique ; • La machine est soumise à une pression excessive, le moteur est surchargé ;	• Réparer ou remplacer l'interrupteur ; • Inspecter les pièces mécaniques ; • Réduire la pression exercée ;
Le boîtier surchauffe : • Machine surchargée ; • Mauvais assemblage du boîtier ou des pièces à l'intérieur de la perceuse-visseuse ; • Tension d'alimentation trop faible ;	• Réduire la pression de travail ; • Vérifier s'il y a un blocage ou une pièce qui touche le rotor ; • Vérifier la tension d'alimentation et l'ajuster conformément aux données techniques ;

DECLARAÇÃO DE CONFORMIDADE/ DECLARACIÓN DE CONFORMIDAD/ DECLARATION OF CONFORMITY/ DÉCLARATION DE CONFORMITÉ/ KONFORMITÄTSERKLÄRUNG

CENTRAL LOBÃO
THE WOLFPACK LEADERS

CE

25

DECLARAÇÃO UE DE CONFORMIDADE

CENTRAL LOBÃO S.A.
RUA DA GÂNDARA, 664
4520-606 S. JOÃO DE VER VFR

PT: Declara para os devidos efeitos que o artigo a seguir descrito:
ES: Declara para todos los efectos que el artículo siguiente:
EN: Declares for all due effects the product described below:
FR: Déclare que l'article décrit ci-dessous :
DE: Erklärt hiermit, dass das folgende Produkt:

PT: BERBEQUIM BRUSHLESS 120NM 20V ES: TALADRO ATORNILLADOR BRUSHLESS 120NM 20V EN: BRUSHLESS COMBI DRILL 120NM 20V FR: PERCEUSE-VISSEUSE BRUSHLESS 120NM 20V DE: AKKU-BOHRMASCHINE, BÜRSTENLOS, 120 NM, 20V	VIBCBB12020

PT: Está de acordo com as seguintes normas ou documentos normativos (1) e conforme as diretivas (2):

ES: Cumple las siguientes normas o documentos normativos (1) y según las determinaciones de las directivas (2):

EN: Complies with the following standards or normative documents (1) and as defined by (2):

FR: Est conforme aux normes ou documents normatifs (1) suivants et selon les dispositions des directives (2) :

DE: Den folgenden Normen oder normativen Dokumenten (1) entspricht, in Übereinstimmung mit den Richtlinien (2):

(1) "EN 62841-1:2015/A11:2022, EN 62841-2-1:2018/A12:2022, EN IEC 55014-1:2021, EN IEC 55014-2:2021"

(2) "2006/42/EC, 2014/30/EU"

S. João de Ver, 27/10/2025

Processo técnico compilado por; Proceso técnico compilado por; Technical file compiled by; Dossier technique compilé par; Technische Dokumentation erstellt von: Hugo Santos

Central Lobão S.A.
O Técnico Responsável
Hugo Santos

VITO

TOOLS FOR THE BRAVE

vito-tools.com

FR

Cet appareil et ses accessoires se recyclent

À DÉPOSER EN MAGASIN OU À DÉPOSER EN DÉCHÈTERIE

Points de collecte sur www.quefairedemesdechets.fr
Privilégiez la réparation ou le don de votre appareil !

THE PORTUGUESE 1988 LEADER OF THE PACK

22 PAP

Al Azul

FR | PT | ES | BE | IT

Raccolta differenziata

CENTRAL LOBÃO
THE WOLFPACK LEADERS

RUA DA GÂNDARA, 664
4520-606 S. JOÃO DE VER
STA. MARIA DA FEIRA - PORTUGAL

VIBCBB12020_REV00_MAR26